Fiche technique

Mise à jour le 25/03/25

ETRI®

Série 621CAU

Dimensions 162 x 175,5 x 145 mm

Gamme VENTILATEUR CENTRIFUGE HAUTES PERFORMANCES AC

DONNÉES TECHNIQUES

Caractéristiques

- Poids : 2,3 Kg
- Carcasse en Aluminium
- Turbine en Plastique
- Durée de vie L-10 à 40°C : 25.000 heures
- Température de fonctionnement : -10 / +70 °C
- Température de stockage : -54 / +85°C
- Type de connexion : Fils
- IP40

Options

- Tachymètre
- Autres niveaux IP
- Protection brouillard salin
- Protection contre chocs et vibrations
- Application marine
- Plage de température étendue
- Autres tensions
- Sécurité centrifuge

DONNÉES ÉLECTRIQUES ET AÉRAULIQUES

Code article	Tension	Fréquence	Nb Phases	Débit		Pression		Vitesse nominale	Niveau sonore LP	Intensité nominale	Intensité de démarrage	Puissance	Condensateur
	V	Hz		l/s	CFM	mm H_2O	inch H_2O	RPM	dBA	A	A	W	µF
621CAU016DC13	220	50	3	35,00	74,20	33,00	1,30	2800	57	0,12	0,36	25,00	
	380	50	3	35,00	74,20	33,00	1,30	2800	57	0,07	0,21	25,00	
	220	60	3	40,00	84,80	46,00	1,81	3200	61	0,11	0,33	30,00	
	380	60	3	40,00	84,80	46,00	1,81	3200	61	0,07	0,19	30,00	
	220	50	1	35,00	74,20	33,00	1,30	2800	57	0,13	0,31	24,00	1,47
	380	50	1	35,00	74,20	33,00	1,30	2800	57	0,08	0,18	24,00	0,47
	220	60	1	40,00	84,80	46,00	1,81	3200	61	0,15	0,29	31,00	1,47
	380	60	1	40,00	84,80	46,00	1,81	3200	61	0,09	0,17	31,00	0,47
621CAU116DC13	220	50	3	35,00	74,20	33,00	1,30	2800	57	0,12	0,36	25,00	
	380	50	3	35,00	74,20	33,00	1,30	2800	57	0,07	0,21	25,00	
	220	60	3	40,00	84,80	46,00	1,81	3200	61	0,11	0,33	30,00	
	380	60	3	40,00	84,80	46,00	1,81	3200	61	0,07	0,19	30,00	
	220	50	1	35,00	74,20	33,00	1,30	2800	57	0,13	0,31	24,00	1,47
	380	50	1	35,00	74,20	33,00	1,30	2800	57	0,08	0,18	24,00	0,47
	220	60	1	40,00	84,80	46,00	1,81	3200	61	0,15	0,29	31,00	1,47
	380	60	1	40,00	84,80	46,00	1,81	3200	61	0,09	0,17	31,00	0,47

ENCOMBREMENT ET COURBE AÉRAULIQUE

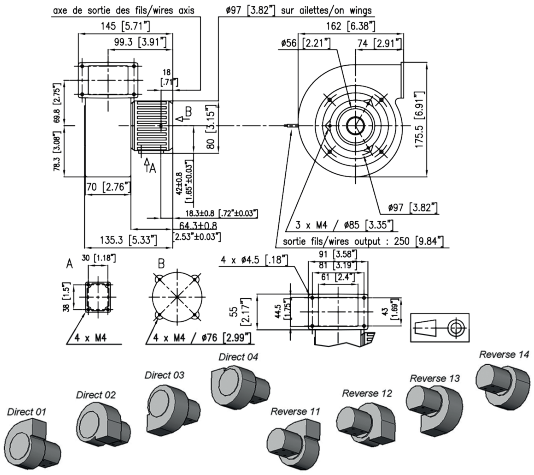

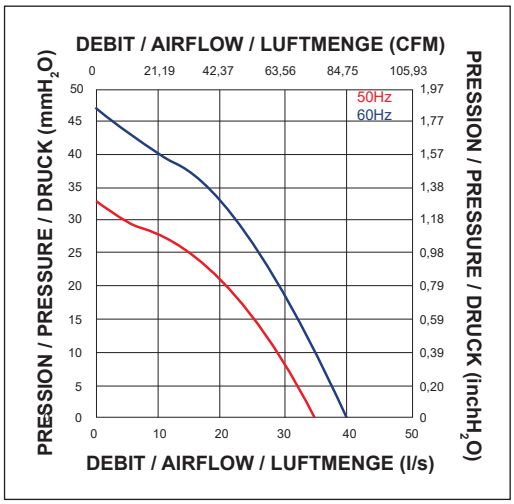

Document non contractuel. Toutes les données de cette page sont sujettes à modifications. Pour usage professionnel, se référer aux conditions d'utilisation de notre catalogue.

ROSENBERG VENDOME SAS
Z.I. SUD | Rue Marc Seguin | BP60008 | F-41101| VENDOME Cedex Tel. +33 (0)2 54 23 14 54
RC BLOIS B 308 172 147 000 32
www.etrinet.com | info@etrinet.com