Fiche technique

Mise à jour le 25/03/25

ETRI®

Série 625CHK

Dimensions 200 x 222,5 x 331 mm
Gamme VENTILATEUR CENTRIFUGE HAUTES PERFORMANCES AC

DONNÉES TECHNIQUES

Caractéristiques

- Poids : 7,5 Kg
- Carcasse en Aluminium
- Turbine en métal
- Durée de vie L-10 à 40°C : 25.000 heures
- Température de fonctionnement : -10 / +70 °C
- Température de stockage : -54 / +85°C
- Type de connexion : Fils
- IP40

Options

- Tachymètre
- Autres niveaux IP
- Protection brouillard salin
- Protection contre chocs et vibrations
- Application marine
- Plage de température étendue
- Autres tensions

DONNÉES ÉLECTRIQUES ET AÉRAULIQUES

Code article	Tension	Fréquence	Nb Phases	Débit		Pression		Vitesse nomi-nale	Niveau sonore LP	Intensité nominale	Intensité de démarrage	Puissance	Condensa-teur
	V	Hz		l/s	CFM	mm H_2o	inch H_2o	RPM	dBA	A	A	W	µF
625CHK216DC13	220	50	3	280,00	593,60	47,00	1,85	2850	67	1,30	6,30	250,00	
	380	50	3	280,00	593,60	47,00	1,85	2850	67	0,75	3,65	250,00	
	220	60	3	320,00	678,40	66,00	2,60	3300	71	1,30	5,85	350,00	
	380	60	3	320,00	678,40	66,00	2,60	3300	71	0,75	3,40	350,00	
	220	50	1	280,00	593,60	47,00	1,85	2850	67	1,40	5,40	245,00	14,70
	380	50	1	280,00	593,60	47,00	1,85	2850	67	0,80	3,15	245,00	5,00
	220	60	1	320,00	678,40	66,00	2,60	3300	71	1,70	4,95	355,00	14,70
	380	60	1	320,00	678,40	66,00	2,60	3300	71	1,15	2,90	355,00	5,00

ENCOMBREMENT ET COURBE AÉRAULIQUE

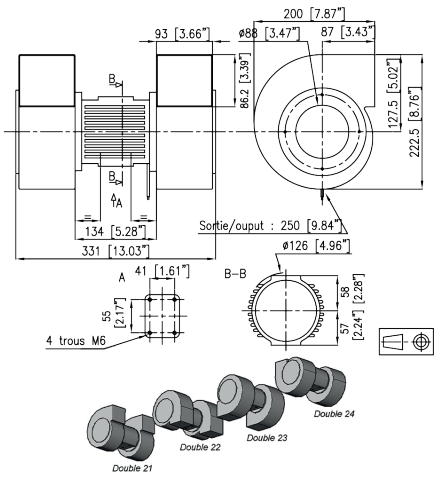

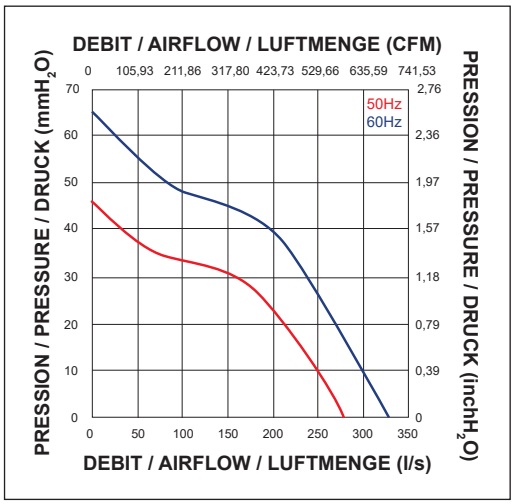

Document non contractuel. Toutes les données de cette page sont sujettes à modifications. Pour usage professionnel, se référer aux conditions d'utilisation de notre catalogue.

ROSENBERG VENDOME SAS
Z.I. SUD | Rue Marc Seguin | BP60008 | F-41101| VENDOME Cedex Tel. +33 (0)2 54 23 14 54
RC BLOIS B 308 172 147 000 32
www.etrinet.com | info@etrinet.com