Fiche technique

Mise à jour le 25/03/25

ETRI®

Série 63DBV

Dimensions 239,5 x 151 mm
Gamme VENTILATEUR BDC HAUTES PERFORMANCES

DONNÉES TECHNIQUES

Caractéristiques

- Poids : 5,5 Kg
- Carcasse en Aluminium
- Hélice en Plastique
- Durée de vie L-10 à 40°C : 40.000 heures
- Température de fonctionnement : -25 / +70 °C
- Température de stockage : -25 / +70°C
- Type de connexion : Fils
- Moteur DC sans balai
- IP55

Options

- Tachymètre
- Alarme
- Autres niveaux IP
- Sortie par cosses
- Protection brouillard salin
- Protection contre chocs et vibrations
- Application marine
- Plage de température étendue
- Autres tensions
- Autres vitesses
- Boîte à bornes

DONNÉES ÉLECTRIQUES ET AÉRAULIQUES

Code article	Tension	Plage de tension	Débit		Pression		Vitesse nominale	Niveau sonore LP	Intensité nominale	Puissance
	V		l/s	CFM	mm H_2O	inch H_2O	RPM	dBA	A	W
63DBV01E6000	28	17V-33V	273,00	578,76	100,14	3,94	4750	76	0,60	175,00

ENCOMBREMENT ET COURBE AÉRAULIQUE

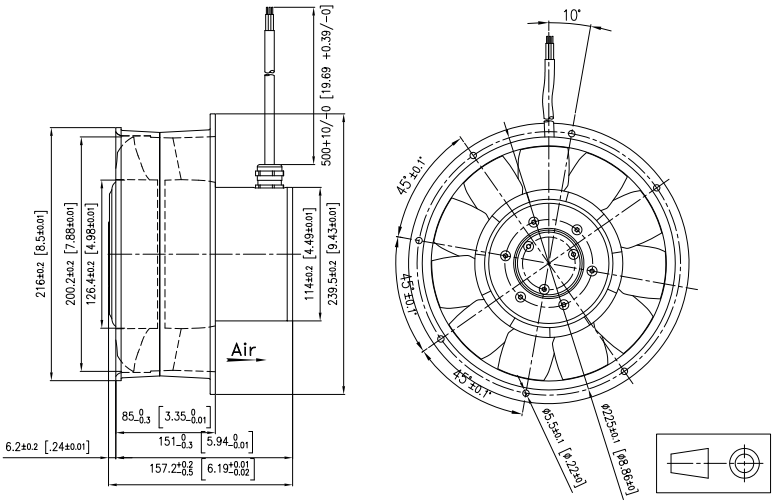

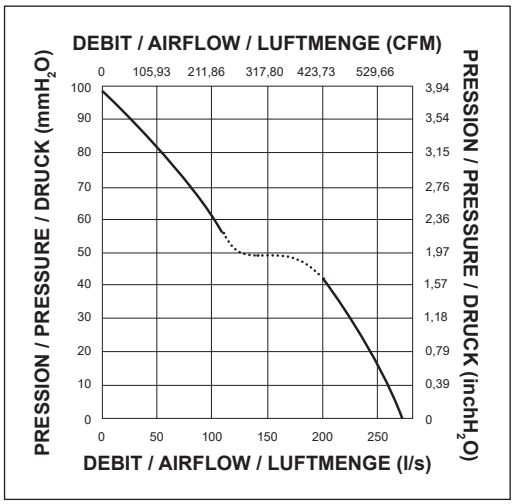

Document non contractuel. Toutes les données de cette page sont sujettes à modifications. Pour usage professionnel, se référer aux conditions d'utilisation de notre catalogue.

ROSENBERG VENDOME SAS
Z.I. SUD | Rue Marc Seguin | BP60008 | F-41101| VENDOME Cedex Tel. +33 (0)2 54 23 14 54
RC BLOIS B 308 172 147 000 32
www.etrinet.com | info@etrinet.com